RAVATE
PROFESSIONNEL

EVIER INOX MAN A POS 120X60 NF

Plomberie - Sanitaire > Sanitaire > Eviers - Sous éviers > EVIER INOX MAN A POS 120X60 NF

https://ravatepro.fr/evier-inox-man-a-pos-120x60-nf.html

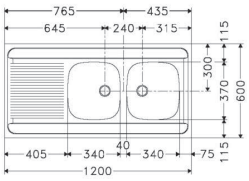

Description courte

Marque : FRANKE

Fabricant :

Référence :19101336

Évier inox à poser Garantie 15 ans sur inox. Corrosion et tenue des soudures - Cuves embouties - Isolation phonique par plaques - Éviers non percés pour robinetterie (réversibles) - Vidage comprenant : bondes ø 70 mm et siphon - Bondes manuelles à buchon chaînette - Bords tombants 30 mm.

Description

Photos non contractuelles

Informations complémentaires

Quantité d'unité	1
Type d'unité	UNITÉ
Référence Fournisseur	MAN721 BOIS 010372
Marque	FRANKE
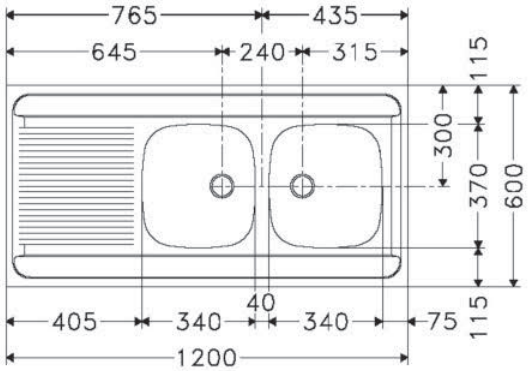
Images du produit