RAVATE
PROFESSIONNEL

ENTRETOISE T24 BLC 0M60 H32

Second oeuvre > Cloisons > Ossatures spécifiques et accessoires > ENTRETOISE T24 BLC 0M60 H32

https://ravatepro.fr/entretoise-t24-blc-0m60-h32.html

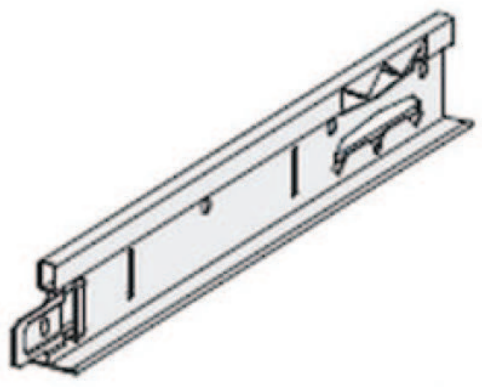

Description courte

Marque : PLAFOMETAL

Fabricant :

Référence :11200304

ENTRETOISE T24 BLANC 0M60 H32

Description

Photos non contractuelles

Informations complémentaires

Quantité d'unité	1
Type d'unité	BARRE
Référence Fournisseur	5414434000119
Marque	PLAFOMETAL
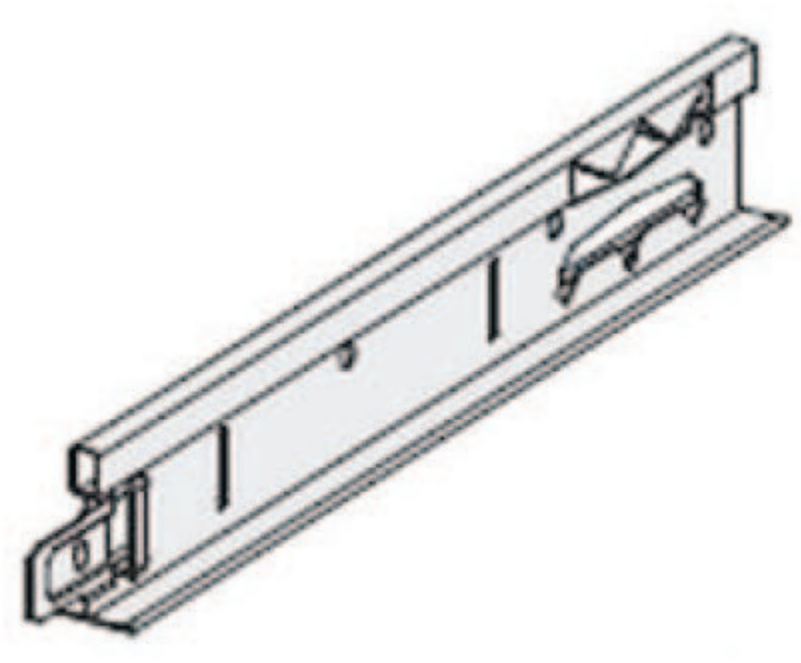
Images du produit